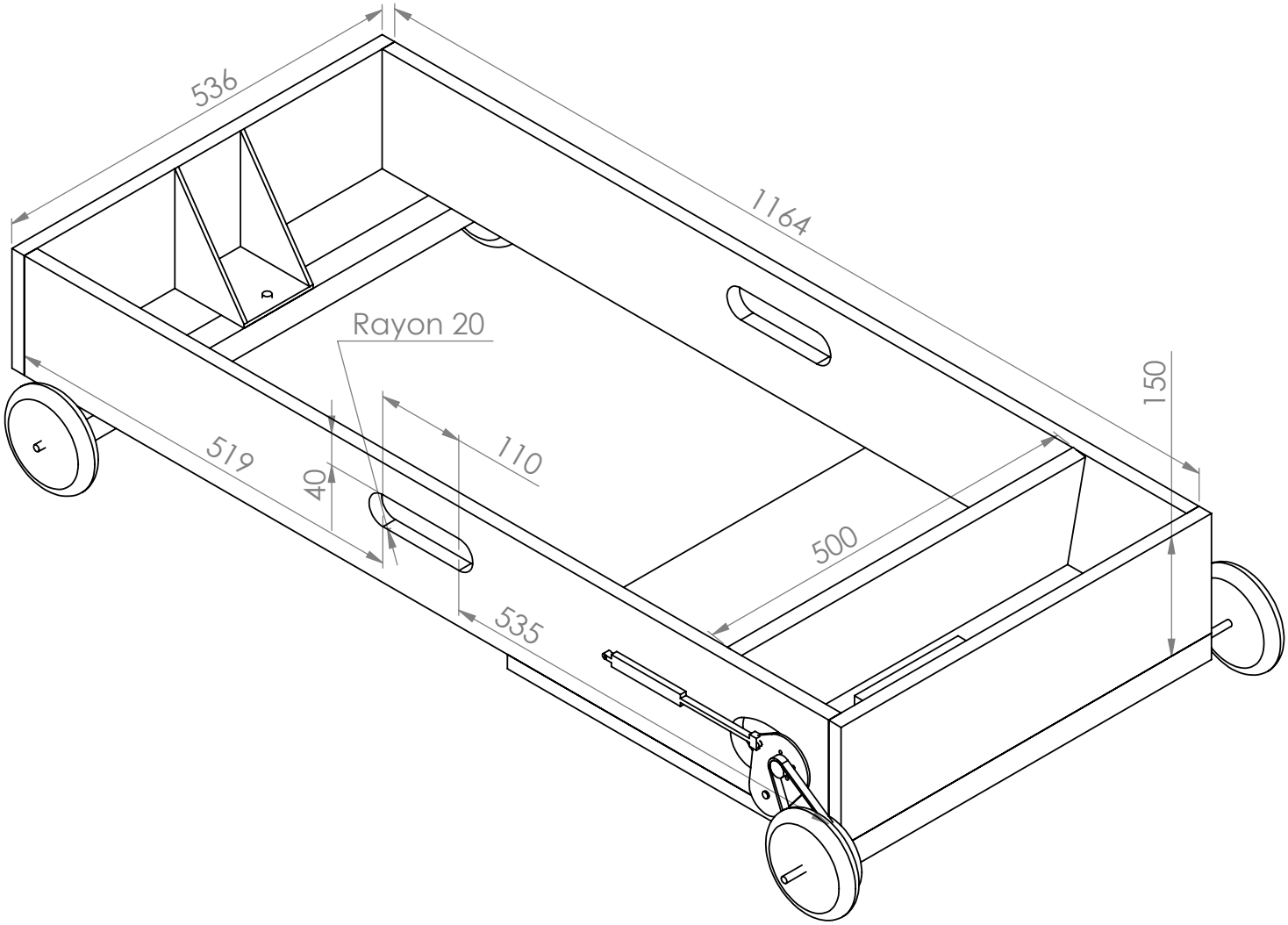
536
1164
Rayon 20
150
110
519
40
500
535

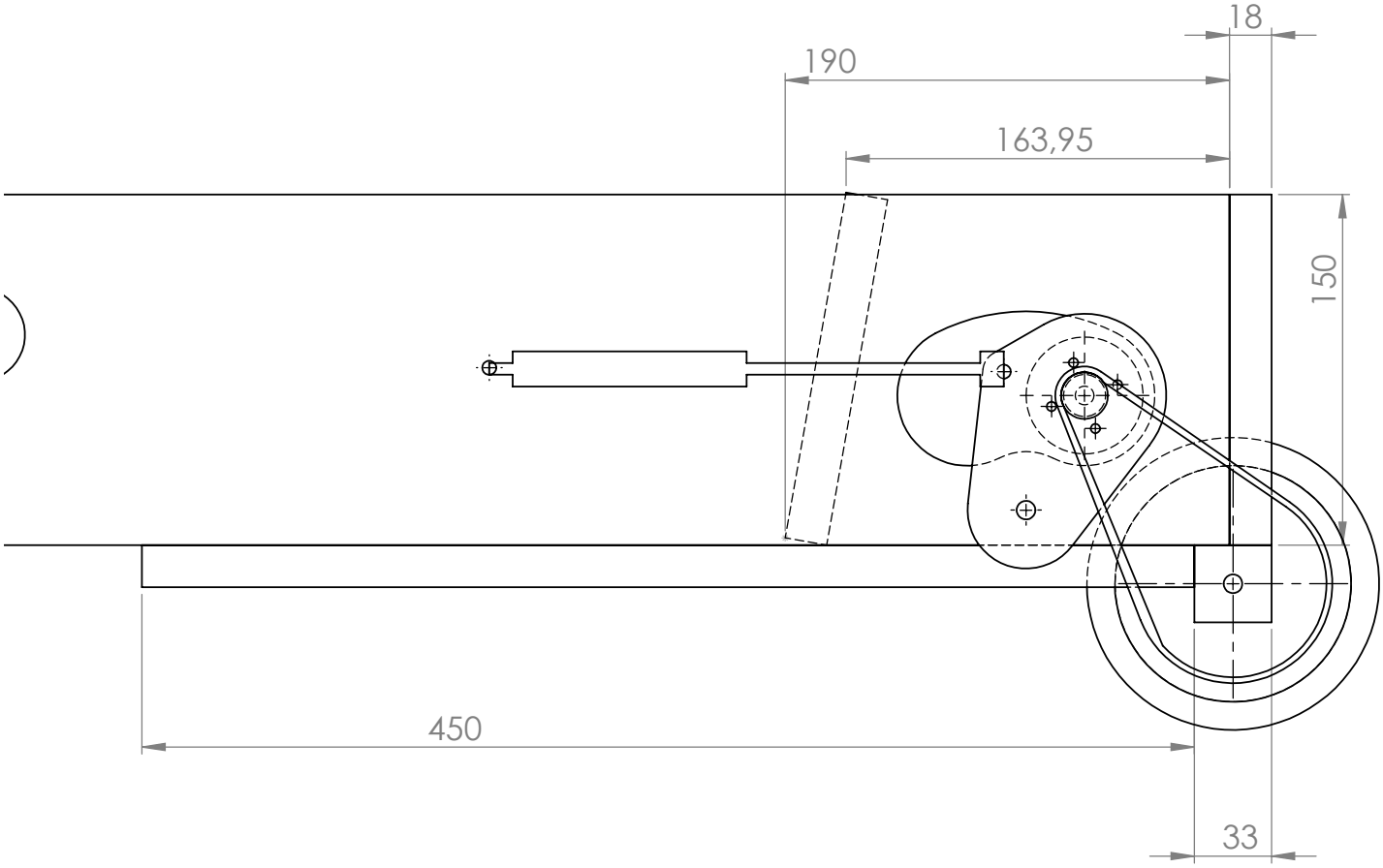
18
190
163,95
150
450
33